# 水槽 Elettra

左槽型

水槽

代码: 5197 062

## 细节

| | |
|---|---|
| 材料 | AISI 304 不锈钢 |
| 表面处理 | 拉丝 Foster |
| 质地 | 拉丝 Foster |
| 边型和安装方式 | 标准边 (8 mm) |
| 底座 | 60 cm |
| 尺寸 | 970 x 500 mm |
| 标准配件 | 固定钩, 垫圈, 下水器, 溢水口和虹吸管, 纸板盒包装 |
| 龙头孔 | 1个定位孔 - 根据要求提供第二第三个孔 |
| 安装孔 | 950 x 480 mm |

| | |
|---|---|
| 下水器 | 是 |
| 宽 | 97 cm |
| 盆内尺寸 | 341x400 + 150x300 mm |
| 单槽/双槽 | 双槽 |
| 下水组件 | 3,5" 下水器 |

## 特点

| | |
|---|---|
| 可提供第二/第三个孔 | 水槽可根据需要定制额外的龙头安装孔，用于双孔龙头、有遥控的排水管或皂液器。这些位置在图中以虚线孔表示。 |
| 3.5" 下水器提篮 | Foster®水槽均配备了3.5”下水器，有可防止固体<br>颗粒流入下水器的实用篮式塞。3.5”下水器允许<br>使用Foster®碎渣机，可与所有型号兼容。 |
| 滑动支架 | |
| 附加价值 | Foster使用的钢板厚度高于市场普通水平。此外，源于我们长久的不锈钢生产工艺，我们的不锈钢制品质量更有，抗老化水平更佳。 |

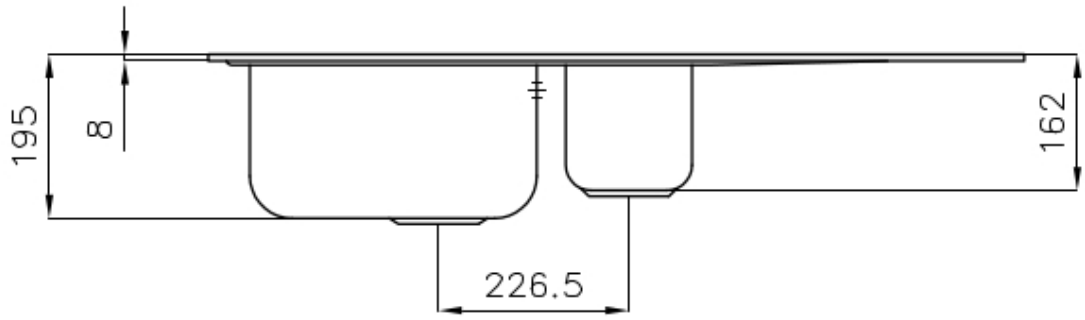
195
8
162
226.5

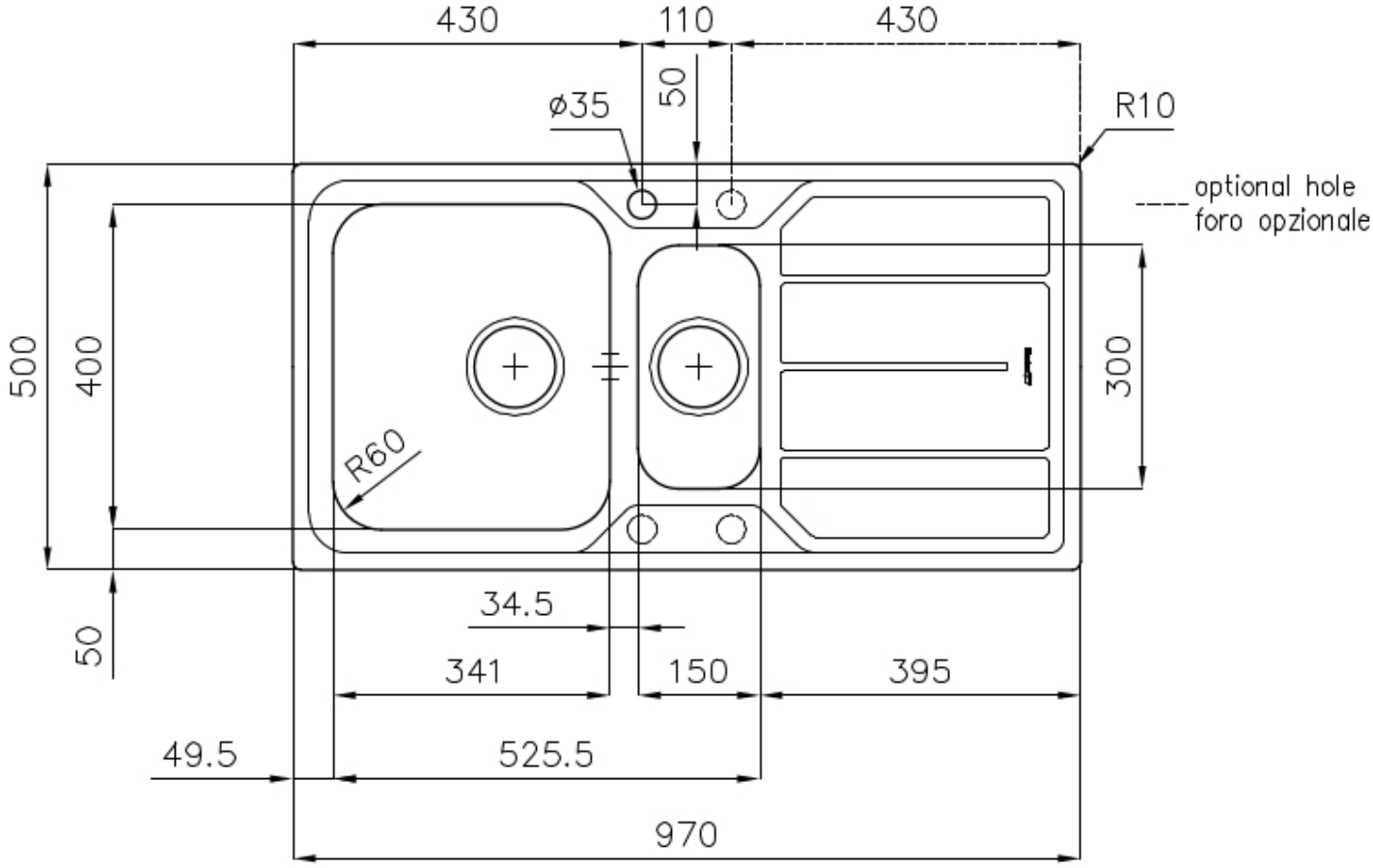
430
110
430
ø35
50
R10
optional hole
foro opzionale
500
400
300
R60
50
34.5
341
150
395
49.5
525.5
970

## OPTIONAL ACCESSORIES

**HDPE** 砧板
8657 001

玻璃砧板
8631 300

白托盘
8153 100

白爪篱
8151 100

不锈钢爪篱
8154 043

带不锈钢沥水篮的伊罗科木砧板
8644 044

玻璃砧板
8633 300

## OPTIONAL AUTOMATIC WASTE FITTINGS

自动下水

8407 100

自动下水

8407 000

自动下水器 **LIRA**

8407 103